一般尺寸公差MM	.Xx	.X	L	一般精度公差(°)	.X	L
	±0.05	±0.10	±0.20		±0.5	±1

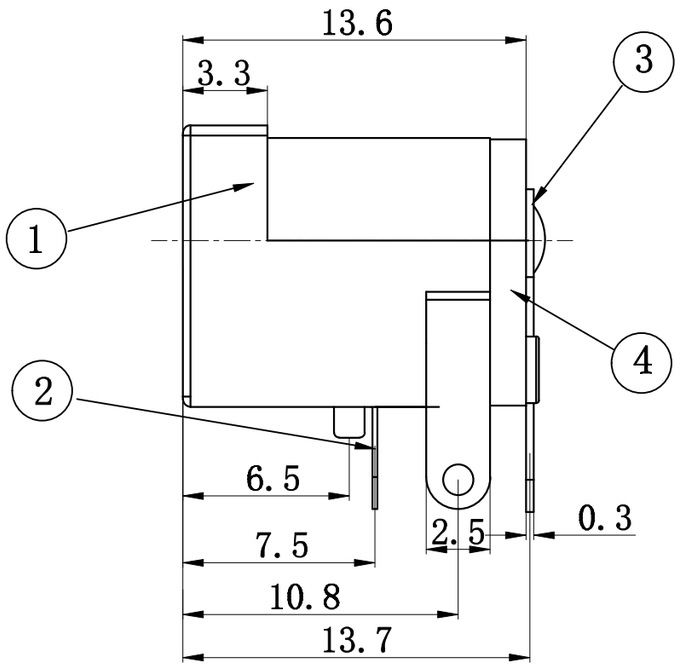

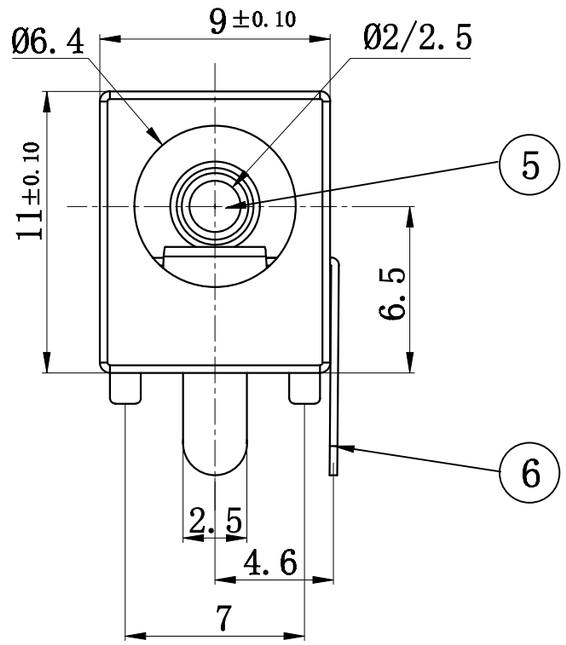

线路板开孔尺寸

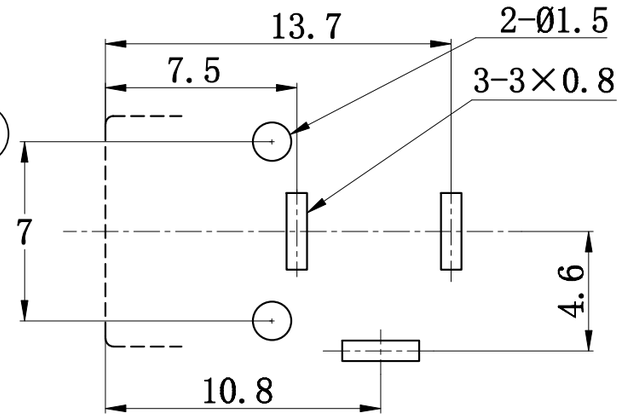

电路原理图

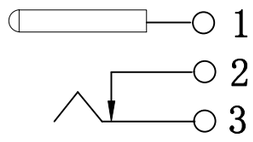

主要技术性能

1. 额定电负荷： 30V•0.5A;
2. 接 触 电 阻：≤0.03Ω;
3. 绝 缘 电 阻：≥100MΩ;
4. 耐　　压：AC500V(50Hz)/min;
5. 插　拔　力：3～20N;
6. 寿　　命：5,000次。

序号	名 称	数量	材　料	备 注
6	弯　片	1	H62黄铜带(Y) δ=0.30mm	铜锡
5	插　针	1	H62黄铜棒	铜锡
4	后　盖	1	PBT	黑
3	平　片	1	H62黄铜带(Y) δ=0.30mm	铜锡
2	簧　片	1	65Mn 锰钢带 δ=0.20mm	锡锑
1	基　座	1	PBT	黑

单　位	绘　图	
MM	核　对	
比　例	核　准	
1：1	日　期	

产 品 名 称	电源插座
型　　号	DC-005D

东莞市迪松电子科技有限公司